GEN2-IR40-45 Semidiskreter IR-Scheinwerfer, wetterfest

Semidiskreter IR Scheinwerfer mit 45° Abstrahlwinkel und einer Nennreichweite von bis zu 40 Meter

Spezifikationen	
Beleuchtungsmedium	6 Stk. High Power LED`s
Wellenlänge	850nm
Abstrahlwinkel	45° horizontal
Nennreichweite	bis 40m, je nach Kamera / Reflektionen
Dämmerungsschalter	ja - Schaltpunkt einstellbar
Power-Regler	ja - Leuchtkraft einstellabr
Wetterfest	ja - Schutzklasse IP66
Gehäusematerial	Aluminium
Betriebstemperatur	-20°C bis +50°C
Stromversorgung	12Vdc - 800mA
Stomanschluß	Hohlsteckerkupplung 2,1/5,5mm
Abmessungen (mm)	80(B)x104(H)x51(T) ohne Bügel
Gewicht	0,53Kg
Lieferumfang	Scheinwerfer, Montagebügel, Manual
Netzteil	nicht im Lieferumfang

- Kompakter, wetterfester Infrarot Scheinwerfer
- Langlebige hochleistungs IR LED`s
- Semidiskrete LED`s Wellenlänge 850nm
- LED`s bei Blick auf Scheinwefer rötlich glimmemd bei Nacht
- Dämmerungsschalter mit einstellbarer Empfindlichkeit
- Regler zum Einstellen der Leuchtkraft
- Duch breiten Abstrahlwinkel von 45° homogene Ausleuchung
- Ausleuchtung bis zu 40m
- Effektive Reichweite stark Abhängig von Empfindlichkeit der Kamera sowie Reflektionen der Umgebung
- Lieferung inkl. Montagebügel, ohne Netzteil

Abmesungen in mm:

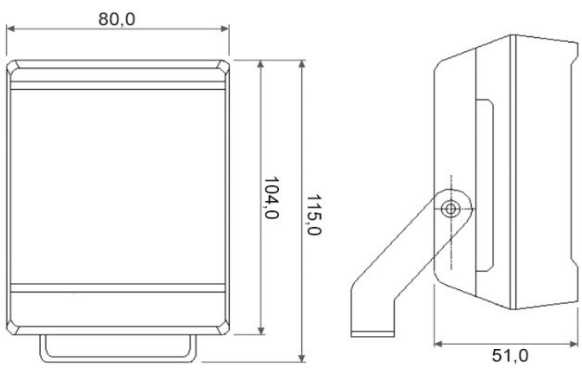
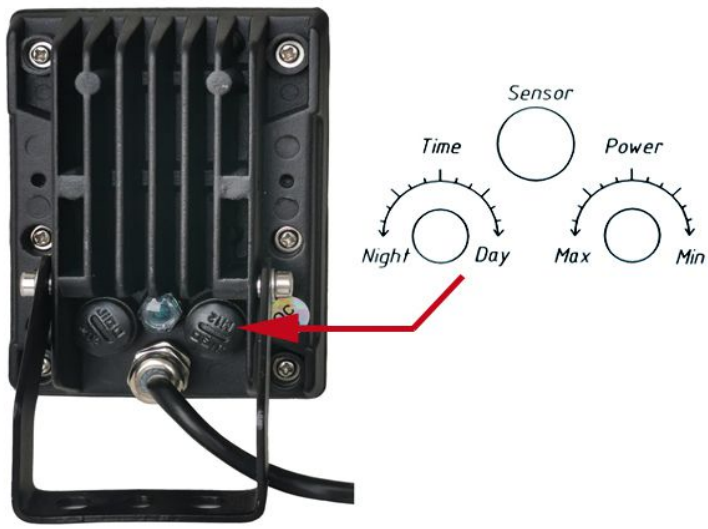
Unit: mm